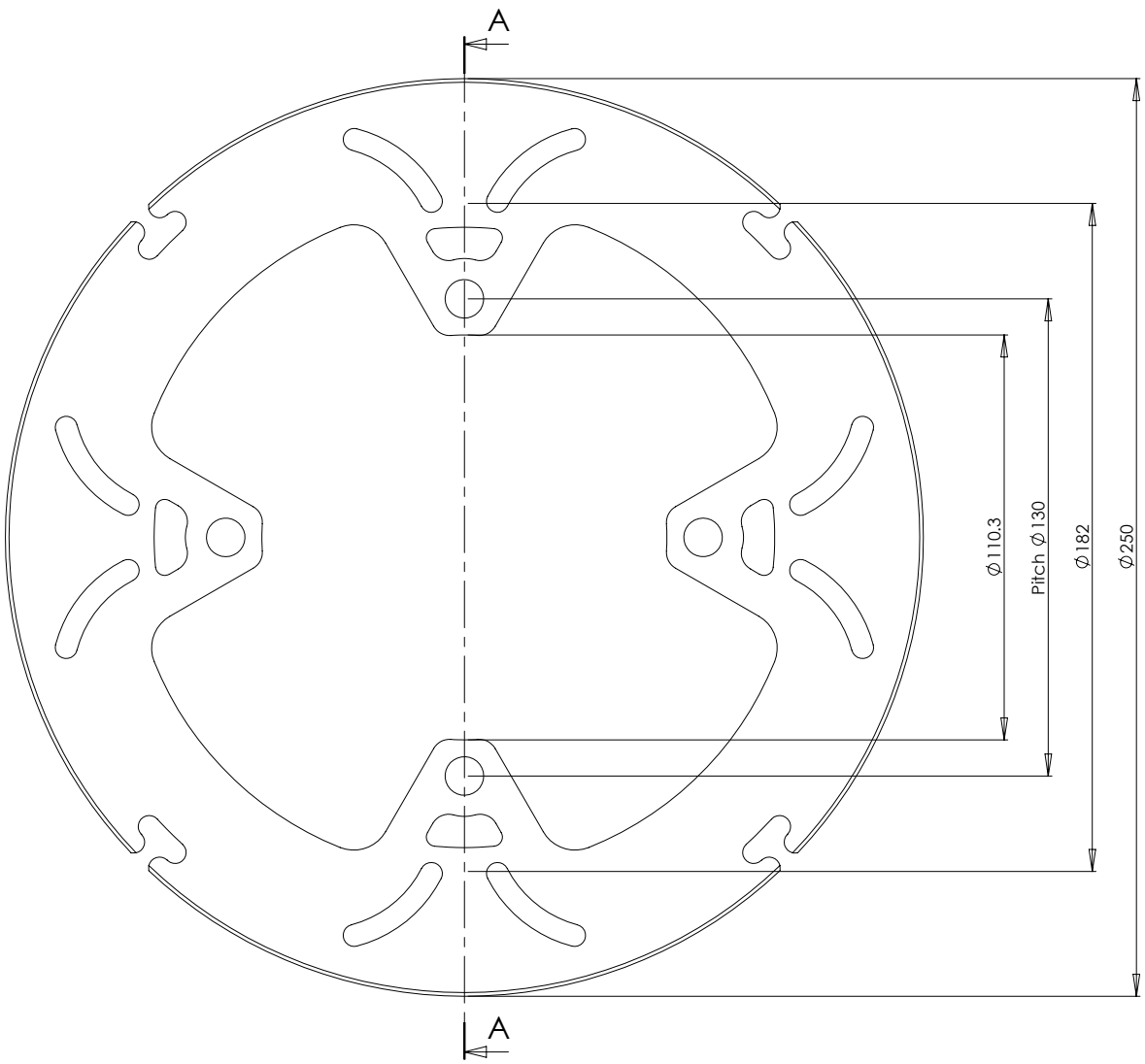

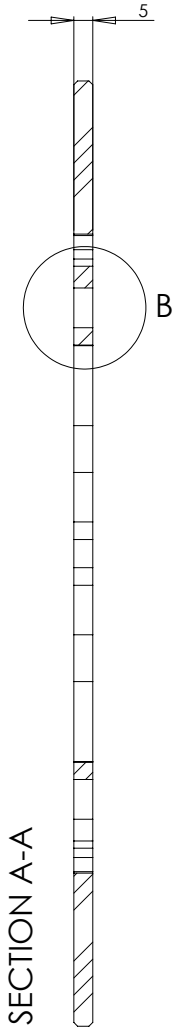

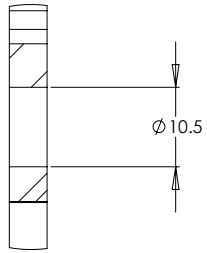

DETAIL B
SCALE 2 : 1

aBD 33
BREMSSCHEIBE

Artikelnummer:	ABD-170305
Plazierung:	hinten

alpha TECHNIK

ALLE ANGABEN OHNE GEWÄHR
ZEICHNUNG NICHT MASSTABSGETREU